18 Периметр ромба равен 36, а один из углов равен 30°. Найдите площадь этого ромба.

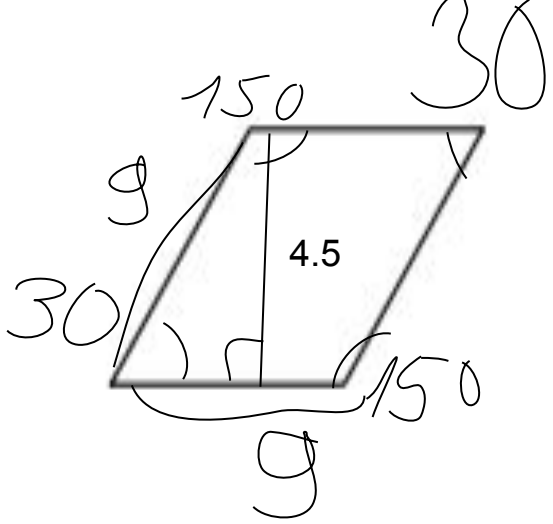

Ответ: 40,5.

360-60=300

36/4=9
S=4,5*9=40,5

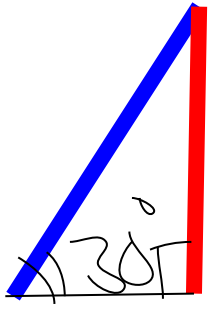
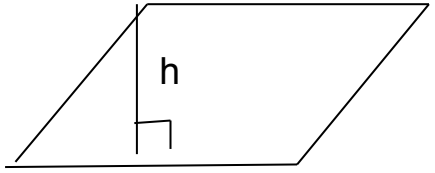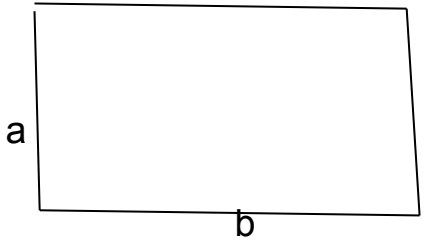
катет, лежащий напротив угла в 30 градусов равен половине гипотенузы